带热交换器管状电路的保温布袋 (加热或者冷却)

模式	保温棉厚度	保护盖的布	型号
管式热交换器布袋	20mm	带PU防水内层的PA	**9V3**

主要特点

这些带管式交换器电路的保温布袋可以保持温度、防止霜冻、加热或者冷却容器。在它们与容器接触的表面上，建有一个柔性硅胶管网格，在其里面，加热的或者冷却的液体可以循环。它们被连接到一个外部电源：电加热器、中央加热电路、加热泵、锅炉、太阳能加热、冷却回路。最大可允许的压力是在100°C的0.15Mpa，并且它们可以承受的最高温度是120°C。导热液体被连接到配有自动气孔的两个阀上。我们推荐使用一个流量传感器，因为带子太紧，会使得内部管受压缩，会限制或者甚至停止导热流体的循环。

选项：带R36流量开关的版本，¾″螺纹，1A断开容量。这种型号有一个设置在0.2 MPa的安全阀。

图片	图纸	描述	编号
	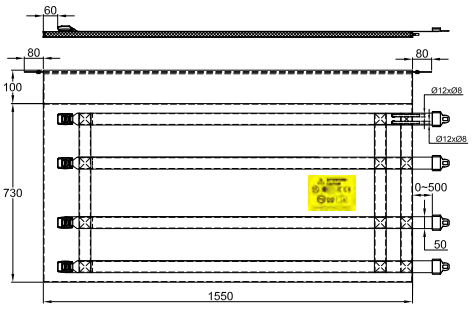	用于110L（30加仑）的布袋热交换器	9V314173155N20
	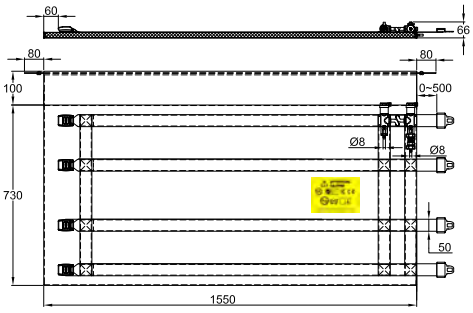	用于110L（30加仑）的布袋热交换器。带流量开关和过压阀。	9V314173155AVF
	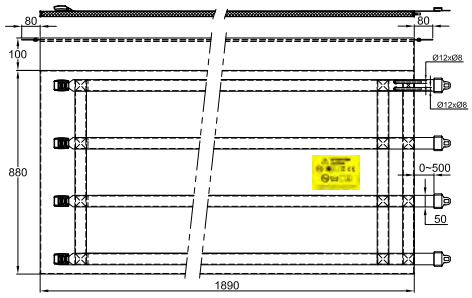	用于210L（55加仑）的布袋热交换器。	9V314188189N20
	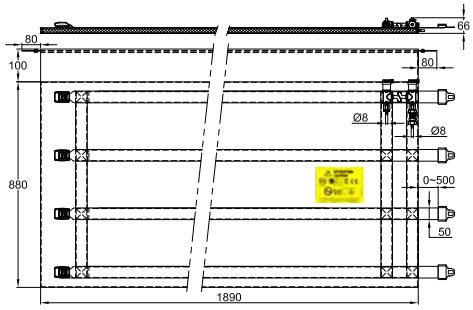	用于210L（55加仑）的布袋热交换器。带流量开关和过压阀。	9V314188189AVF

由于我们的产品是不断地持续断改进的，数据表上使用的图纸、描述、特性等只是作为引导而已，可以不经提前通知进行更改。

带热交换器管状电路的保温布袋 (加热或者冷却)

图片	图纸	描述	编号
	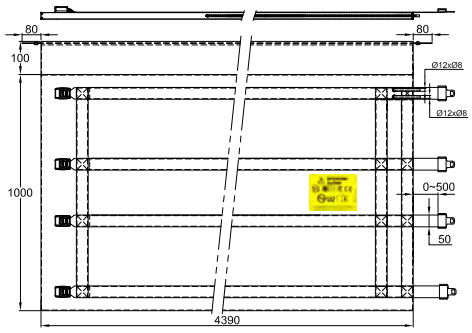	用于1000L可拆卸式立方体的布袋热交换器，(两个电路)	9V3142A0439N20
	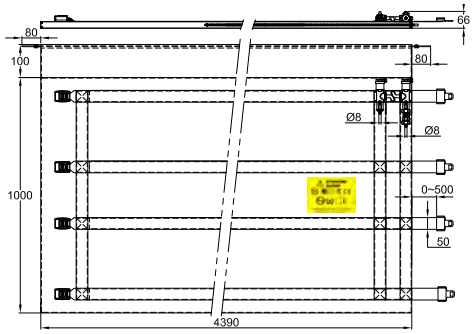	用于1000L可拆卸式立方体的布袋热交换器，（两个电路） 带流量开关和过压阀。	9V3142A0439AVF

由于我们的产品是不断地持续断改进的，数据表上使用的图纸、描述、特性等只是作为引导而已，可以不经提前通知进行更改。

联系我们

Web: www.ultimheat.com